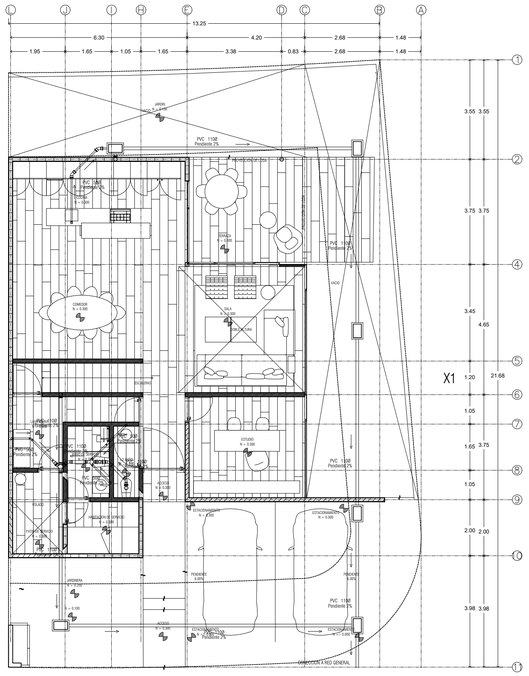

PB PLANTA BAJA

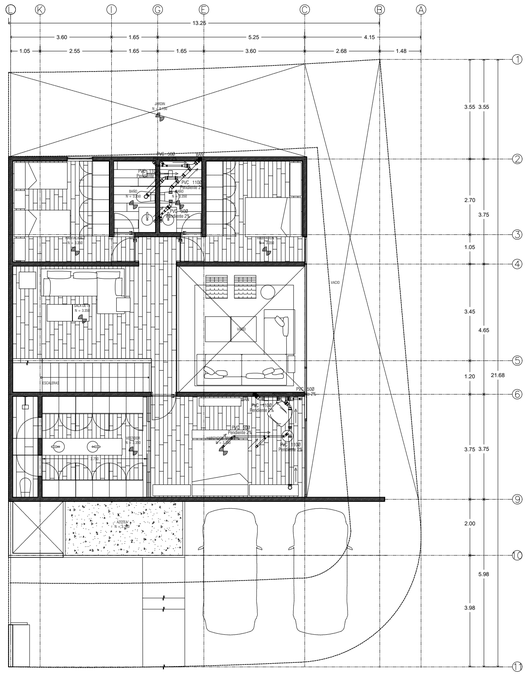

PA PLANTA ALTA

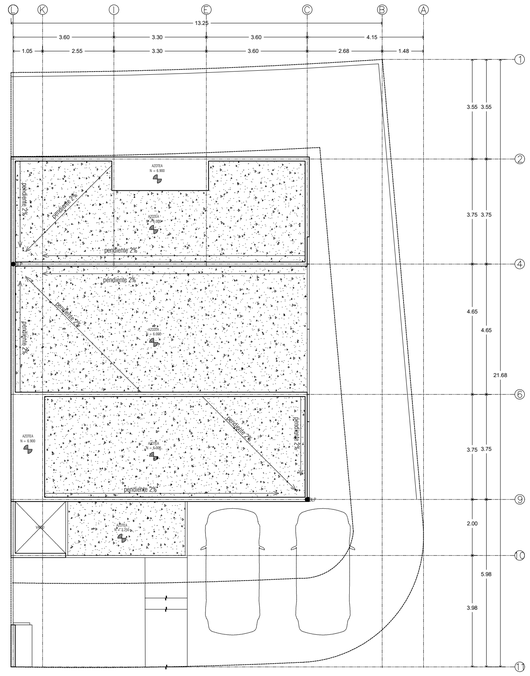

PC PLANTA CONJUNTO

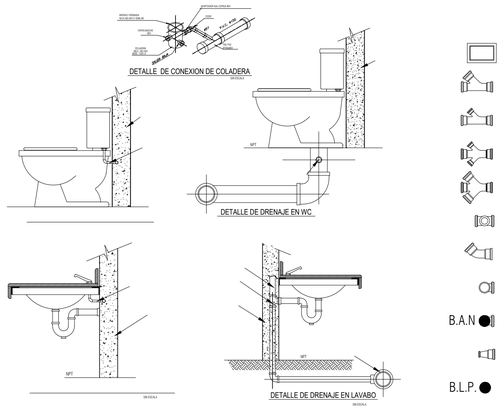

UBICACIÓN

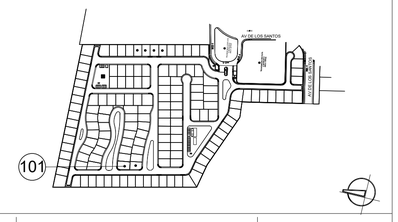

LOTE 101

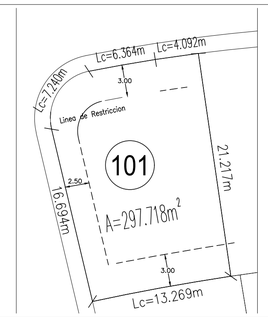

SIMBOLOGÍA

- REGISTRO DE 40X60CM
- CODO DE 45
- REDUCTOR
- BAN 4" BAJA AGUA NEGRA
- LINEA DE AGUA NEGRA
- BAP 4" BAJA AGUA PLUVIAL

1 2 5 10

USO ESPECIFICO DEL PREDIO: HABITACIONAL / UNIFAMILIAR

TIPO DE TRAMITE: LICENCIA DE CONSTRUCCIÓN PARA OBRA NUEVA

DATOS GENERALES

DATOS DEL PROPIETARIO

NOMBRE: YAMIL ALEJANDRO JAIK BRAVO

DIRECCION:
CALLE: SENDA DEL CARRUAJE 90 105
COLONIA: MILENIO III CP 76060
DELEGACION: CAYETANO RUBIO
TELEFONO: BRIDACONSTRUCTORA@GMAIL.COM

FIRMA:

DATOS DEL D.R.O

NOMBRE: JOSÉ ARTURO BAUTISTA HERNÁNDEZ
CEDULA PROFESIONAL : 962892
CIROCEQ- 03/08/B207

FIRMA:

FIRMA:

DATOS DEL PREDIO

CLAVE CATASTRAL: 14010840205638 4
AREA: 274.39 **M2.**
LOTE: 101
MEDIDA DEL FRENTE: 6.97-8.328 m **FONDO:** 20.58-16.43m
DIRECCION:
AV DE LOS SANTOS
LOMAS DEL CAMPANARIO NORTE
CONDOMINIO SAN FELIPE
No OFICIAL.: Ext 992 / int 101
COLONIA: LOMAS DEL CAMPANARIO NORTE
DELEGACION: CAYETANO RUBIO
QUERÉTARO, QRO.

USO

- HABITACIONAL ■
- UNIFAMILIAR ☐
- PLURIFAMILIAR (CONDOMINIO) ☐
- COMERCIAL ☐
- SERVICIOS ☐
- INDUSTRIAL ☐

NORMATIVIDAD

CONCEPTO	NORMA	PROYECTO	DIF.
ALTURA MAXIMA PERMITIDA	9.30 M	6.9 M	2.4 M
COEFICIENTE DE OCUPACION DEL SUELO	0.60	0.60	0.00
COEFICIENTE DE UTILIZACION DEL SUELO	1.80	1.03	0.77
COEFICIENTE DE ABSORCIÓN DEL SUELO	12.5%	28.63%	16.18%
PORCENTAJE DEL AREA LIBRE	0.40	0.40	0.00
RESTRICCION AL FRENTE	2.00 M	4.00	0.0 M
CAJONES DE ESTACIONAMIENTO	3	3	0
RESTRICCIONES DIC. USO DE SUELO			

SANITARIOS

DATOS DE LA CONSTRUCCION

CONCEPTO	A. CONSTRUIDA	OBRA NUEVA	REGULARIZACION	LICENCIA ANTERIOR		
				No. LIC	FECHA	METROS
SOTANO						
PLANTA BAJA		100.25M²				
1er NIVEL		130.99 M²				
MEZZANINE						
2do. NIVEL						
3er NIVEL						
VOLADOS		15.75 M²				
ESTACIONAMIENTO		37.50 M²				
OTROS						
TOTAL DE M²		284.50 M²				
ALINEAMIENTO ML		31.74 ml				
DEMOLICION						

SELLO

ESCALA: 1:100

COTAS: MTS

CLAVE: SAN-01

SELLO